ATTACCHI SALDATI MAG	135
MARCHIO CE 0036	CAT.II

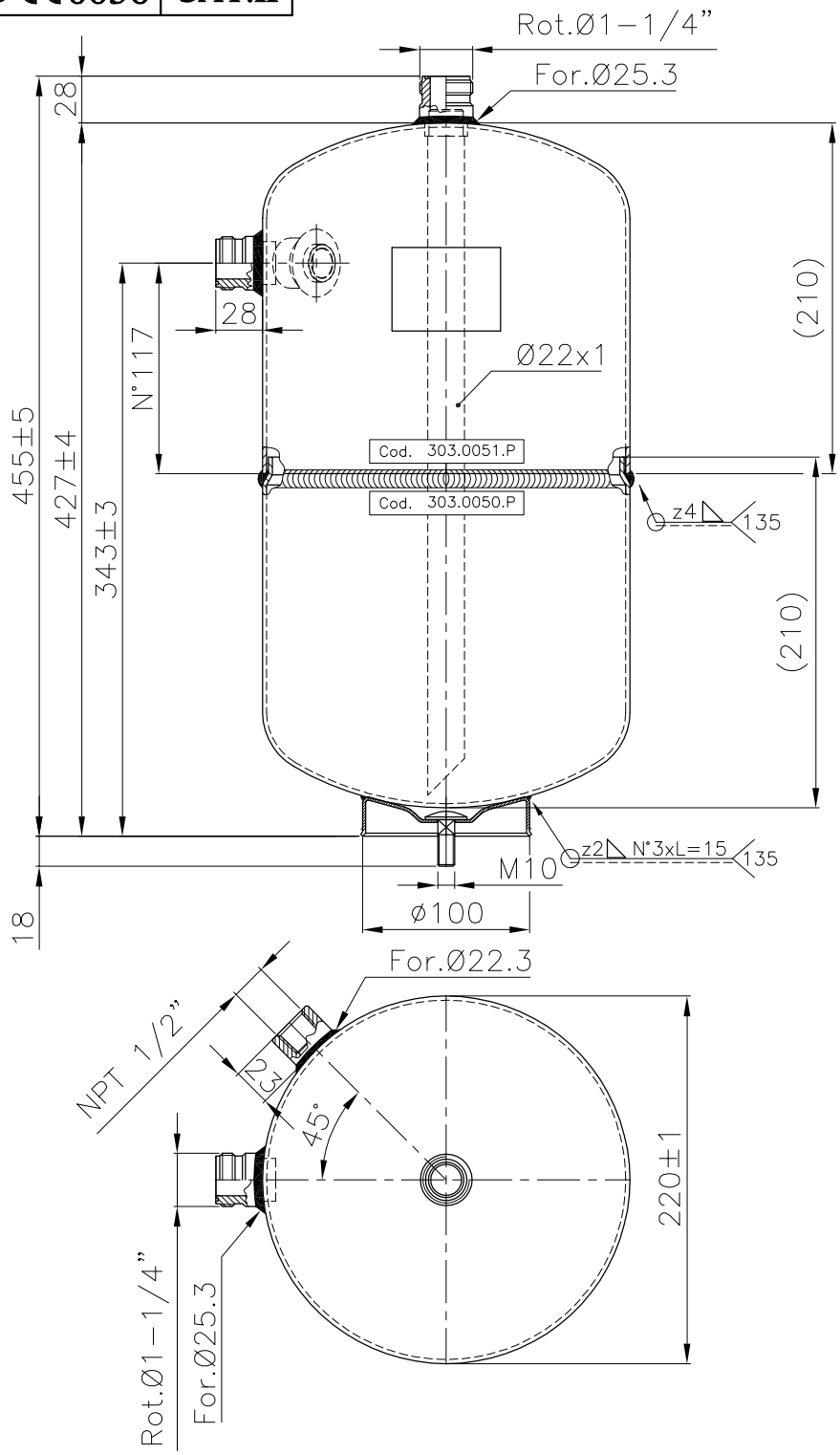

RESISTENZA ALLA CORROSIONE IN NEBBIA SALINA 504 ORE / SALT SPRAY TEST CORROSION RESISTANCE 504 HOURS

A TERMINI DELLE VIGENTI LEGGI SUI DIRITTI D'AUTORE,IL PRESENTE DISEGNO NON POTRA', ESSERE COPIATO,RIPRODOTTO O CONSEGNATO A TERZI ED A DITTE CONCORRENTI.

TOLLERANZE PER FORATURE ATTACCHI ±0.2

VERNICIATURA	colore NERO
RAL 9005	POLV. ☒ LIQ. ☐

DICHIARAZIONE DI CONFORMITA: 404.0404.A

LEGNAGO VERONA-Italy I-37048 — CE 0036

Tipo	RV-220X427			
Fabbricazione- Nr.				
Anno di fabbr.				
Gruppo Fluidi	2	/	Escluso	/
Categoria	II	/	Volume V:L	13
Temperatura TS-°C	-10	120	-50	120
Pres.max.consentita PS-bar:	33		24	
Pres. di collaudo PT-bar:	47.19			

2	1	IM	FIRMA	DATA	MODIFICHE

SOSTITUISCE			MATERIALE		PESO
SOSTITUITO			PED-97/23/CE		
Data 29/10/2009	Disegnato	Controllato	Approvato	QUOTE SENZA INDICAZIONE DI TOLLERANZA SECONDO PROCEDURA INTERNA PR05	SCALA 1:1 / PROIEZIONE
Firme	VENTURINI	CATTIVELLI	VIGNOLI		

FRIGOMEC S.p.A.
COSTRUZIONE COMPONENTI
REFRIGERAZIONE CONDIZIONAMENTO
S.PIETRO DI LEGNAGO (VR)
TEL. ++39 0442 629006
FAX. ++39 0442 629091
www.frigomec.com/Email: frigomec@tin.it

TIPO: RICEVITORE DI REFRIGERANTE A NORME PED - (CE)

MODELLO: Ø220X427

CODICE: 132.1064.A

FOGLIO 1/1