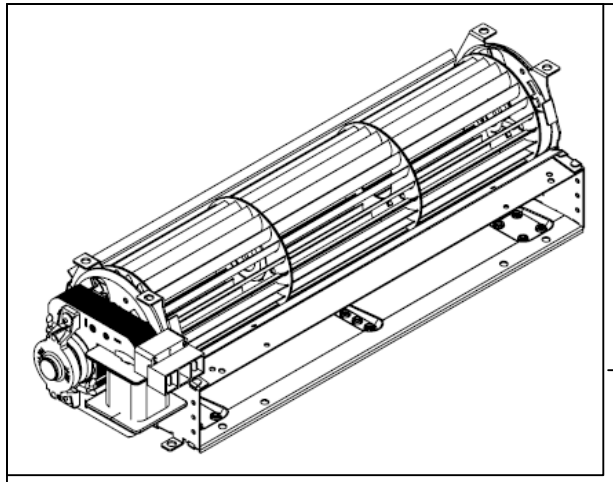

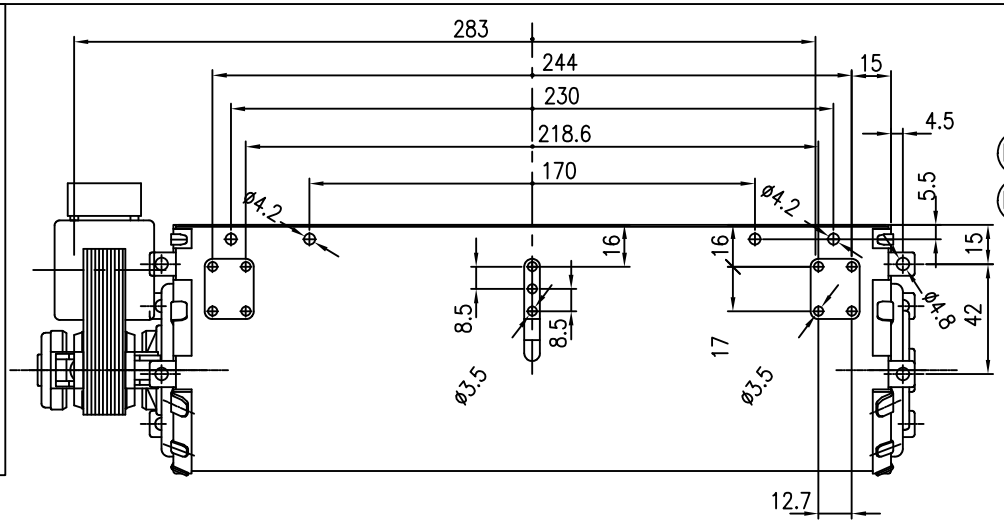


| Caratteristiche Tecniche Nominali a 50Hz | |
|---|---|
| Tensione e Frequenza | 230V 50/60HZ |
| 01 min-Max Temperatura ambiente | 0 - 60 °C |
| 01 Potenza Assorbita | 33 W |
| Pressione Statica | 44 Pa |
| Portata a bocca libera | 165 $m^3$ /h |
| N° di Giri a bocca libera | 1140 rpm |
| Classe d'isolamento | F |

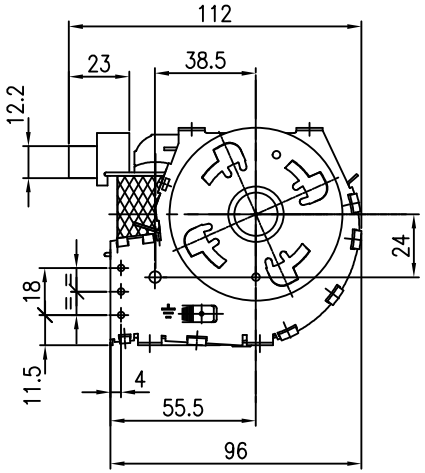


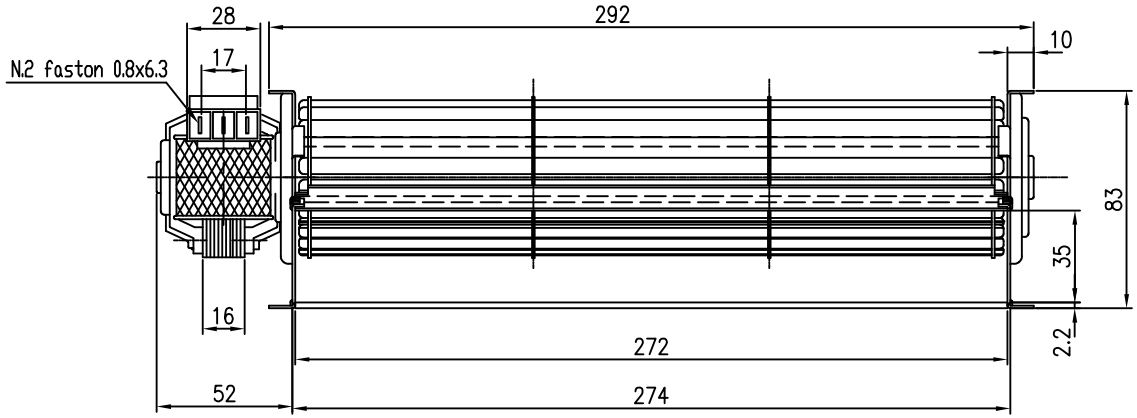


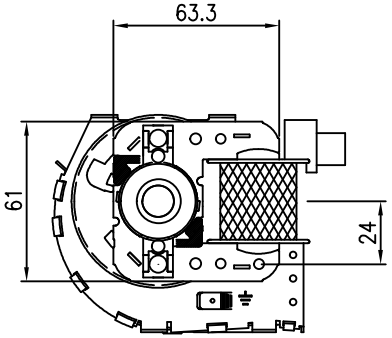


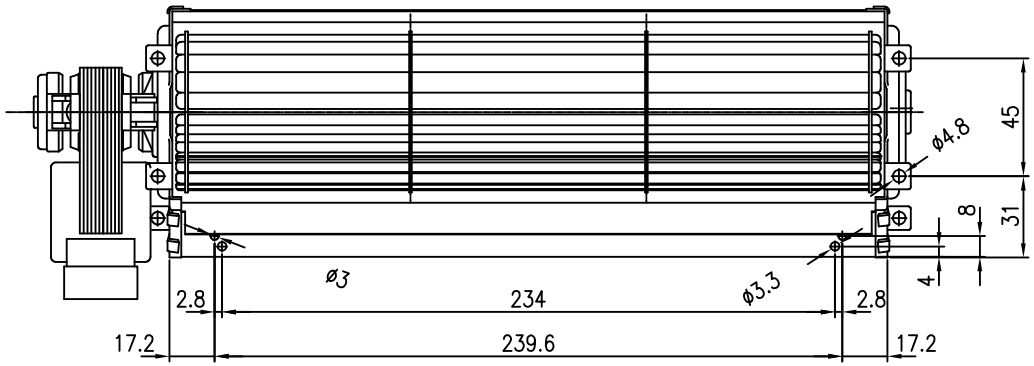


| Modifiche | Data | Mod. | Dis. | Descrizione della Modifica |
|---|---|---|---|---|
| | 17-11-16 | 01 | Rizzi | Aggiornati dati temperatura e potenza |

| Materiale | Trattamento | UM. |
|---|---|---|
| - | | |


TRIAL S.r.l.
S.Giuliano Mse Via del Mille 3
Tel (0039) 029822231 Uff. Commerciale
Tel (0039) 029822235l Uff. Tecnico
Fax (0039) 0298243291


Tolleranze dimensionali lineari e angolari prive di tolleranze specifiche riferirsi alle Tolleranze dimensionali secondo UNI ISO 2768


Disegno eseguito a CAD non riproducibile senza autorizzazione


Dis. : ALBANI
Data : 13/10/03
Scala : 1 : 2
Visto :
Formato : A3

Descrizione
VENTILATORE TANGENZIALE TFA003 S7 230V50/60HZ

Codice: TAS27B-049
Mod.: -01
Sostituisce il dis.: -