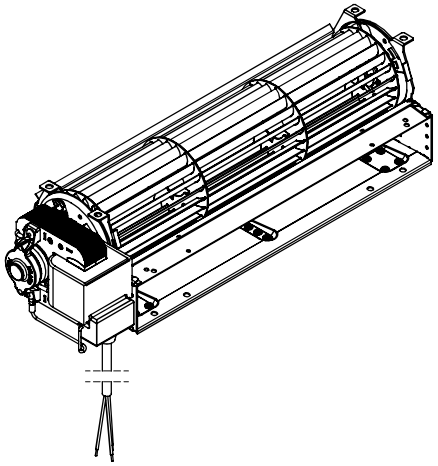

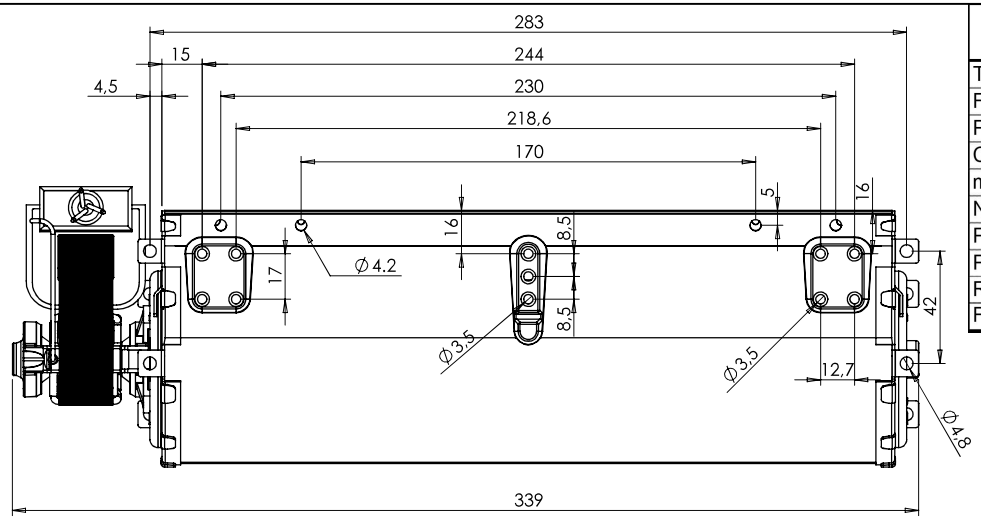

DATI CARATTERISTICI/TECHNICAL DATA AT 50 Hz "TAS27B-007-00"			Mod.
Tensione nominale/Rated Voltage	V	230	
Frequenza/Rated Frequency	Hz	50/60	
Potenza assorbita/Input Power (±10%)	W	28	
Classe isolamento/Insulation class (IEC 60085)		F	
min-Max temp/min-Max ambient temperature	°C	-10 +60	
N° di giri a vuoto/Rated speed no load (±10%)	Rpm	1000	
Portata a bocca libera/Rated airflow (±10%)	m³/h	155	
Pressione statica/Static pressure (±10%)	Pa	45	
Rotazione/Rotation (side View)		CCW	
Funzionamento continuativo/Continuous duty			

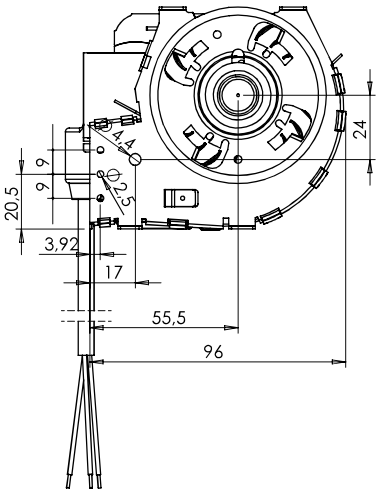

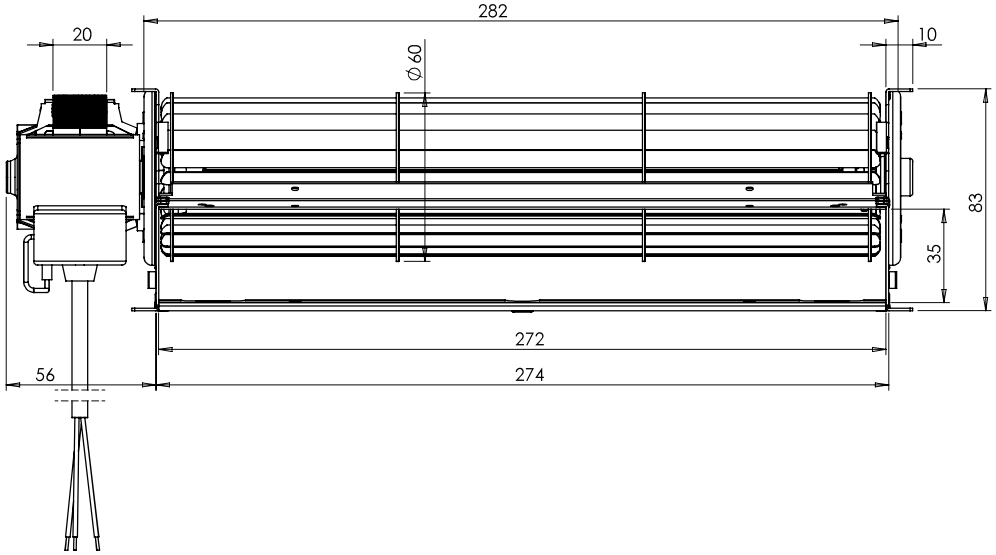

Vista di Riferimento

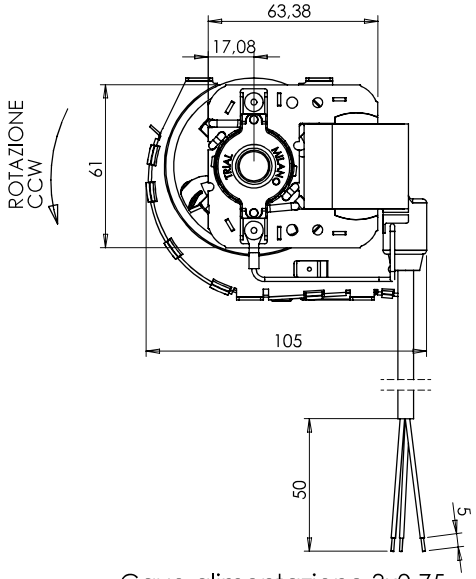

Cavo alimentazione 3x0.75
con guaina di PVC nera.
(Estremità spelate e stagnate)
Lunghezza totale 1250 mm

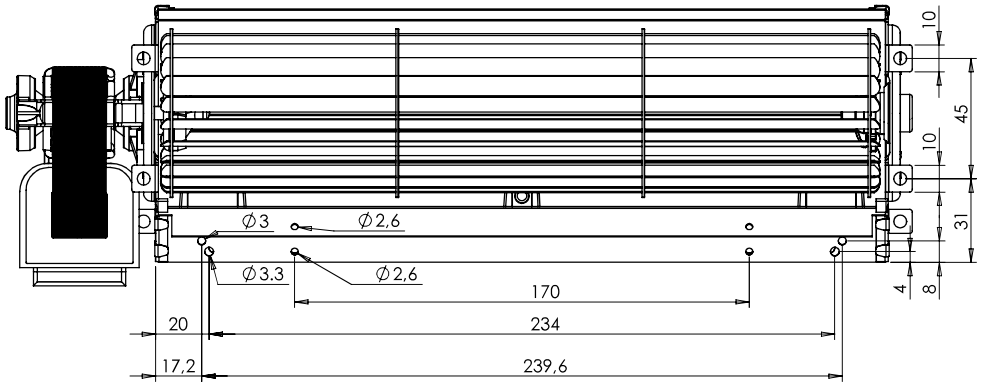

M006 Rev. 00
A termini di legge ci riserviamo la proprietà del presente disegno con il divieto di riprodurlo o di renderlo noto a terzi, senza nostra autorizzazione.

Materiale:	Peso netto [g]:	Trattamento:

Trial

TRIAL S.r.l. S.Giuliano M.se Via dei Mille, 3

Per le quote lineari ed angolari prive di tolleranza, riferirsi alla norma UNI ISO 2768 grado Medio.

Foglio 1 / 1

Dis. : Rizzi M.
Data : 26-6-25
Scala : 1:2
Visto : -

A3

Descrizione: TSA007-S8-C09-UMID 230V 50/60HZ

Codice: TAS27B-007
Mod.: 00
Sostituisce il dis.